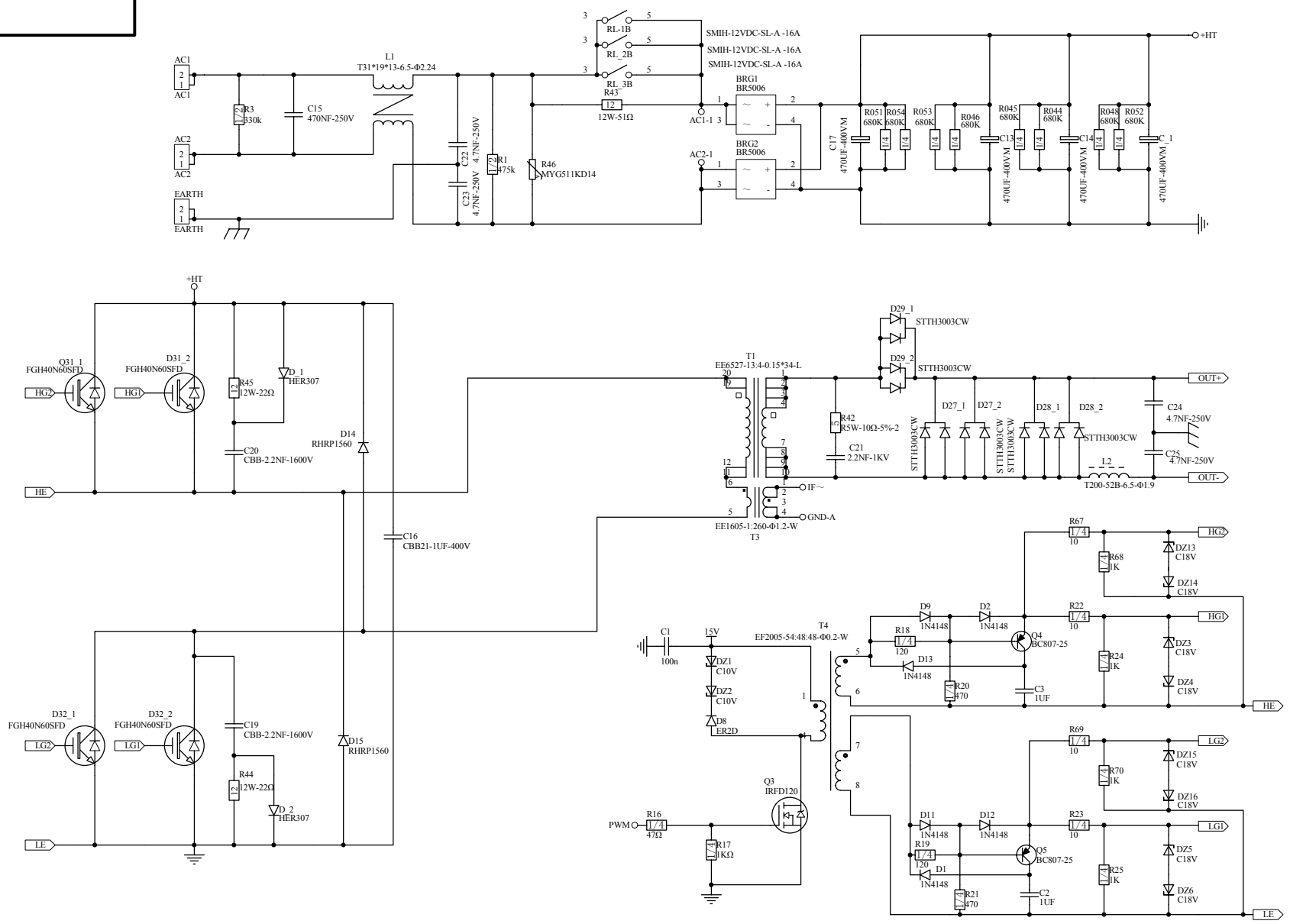

设计	刘纪周	20120413	ENDU200J	上海广为拓浦电源有限公司
绘制			主回路原理图V2.0	Shanghai Greatway Top Power CO.,Ltd
校对				
审核	刘纪周	20120413		
标化				
批准	徐德进	20120413	第 1 页 共 4 页	